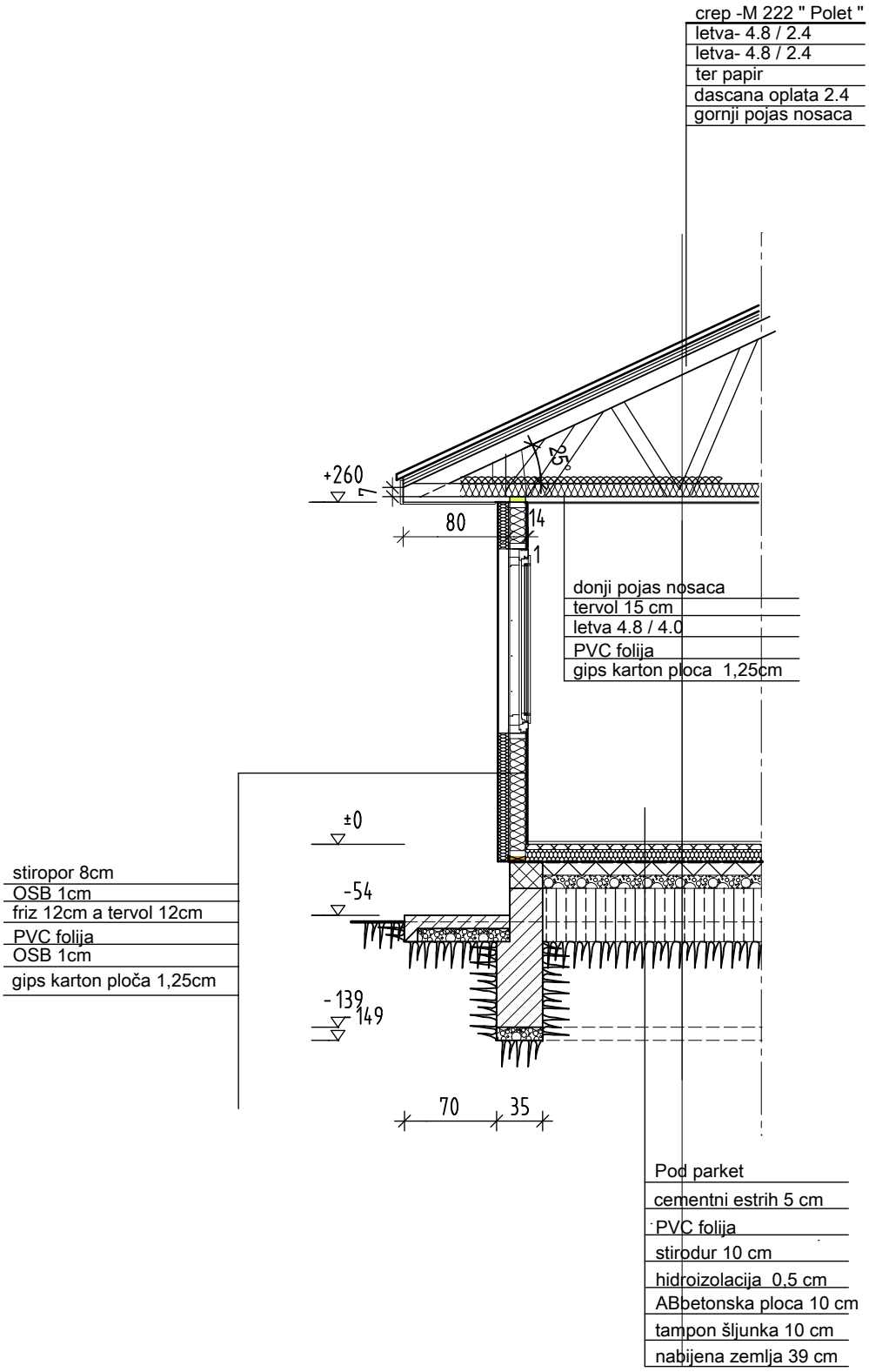
crep -M 222 " Polet "
letva- 4.8 / 2.4
letva- 4.8 / 2.4
ter papir
dascana oplata 2.4
gornji pojas nosaca
+260
7
25°
80
14
1
donji pojas nosaca
tervol 15 cm
letva 4.8 / 4.0
PVC folija
gips karton ploca 1,25cm
±0
-54
stiropor 8cm
OSB 1cm
friz 12cm a tervol 12cm
PVC folija
OSB 1cm
gips karton ploča 1,25cm
-139
149
70
35
Pod parket
cementni estrih 5 cm
PVC folija
stirodur 10 cm
hidroizolacija 0,5 cm
ABbetonska ploca 10 cm
tampon šljunka 10 cm
nabijena zemlja 39 cm